製　品　承　認　図

対象製品

Tロック　TLタイプ

対象品番

TL−835,TL−840,TL−845
TL−850,TL−855,TL−860
TL−865,TL−870,TL−875
TL−880,TL−890,TL−810

unika
ユニカ株式会社

品　番	A	B
TL-835	35	15
TL-840	40	20
TL-845	45	25
TL-850	50	30
TL-855	55	35
TL-860	60	40
TL-865	65	45
TL-870	70	50
TL-875	75	55
TL-880	80	60
TL-890	90	60
TL-810	100	70

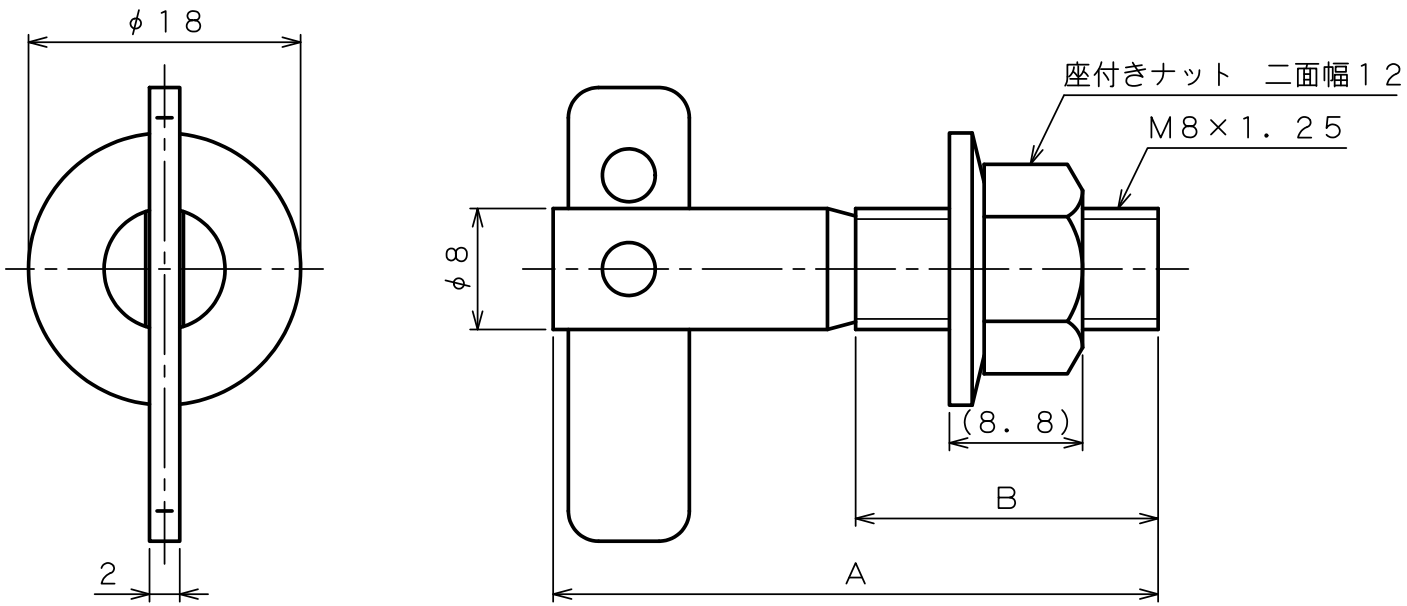

出図
'22.12.12
技術部

表面処理：電気亜鉛めっき三価クロメート処理

作成年月日	' ２２／１２／１２

unikaユニカ株式会社		尺度	承認	検図	作図	名称	図番
		Ｆｒｅｅ	検収 '22.12.12 柳生	検収 '22.12.12 沼田	検収 '22.12.12 千葉	Ｔロック　ＴＬタイプ ＴＬ－８＊＊（Ｍ８）	ＴＬＣ－０８００Ｂ