製　品　承　認　図

対象製品

Tロック　TLタイプ

対象品番

TL-1250,TL-1270,TL-1210

unika
ユニカ株式会社

品　番	A	B
TL-1250	50	23
TL-1270	70	43
TL-1210	100	63

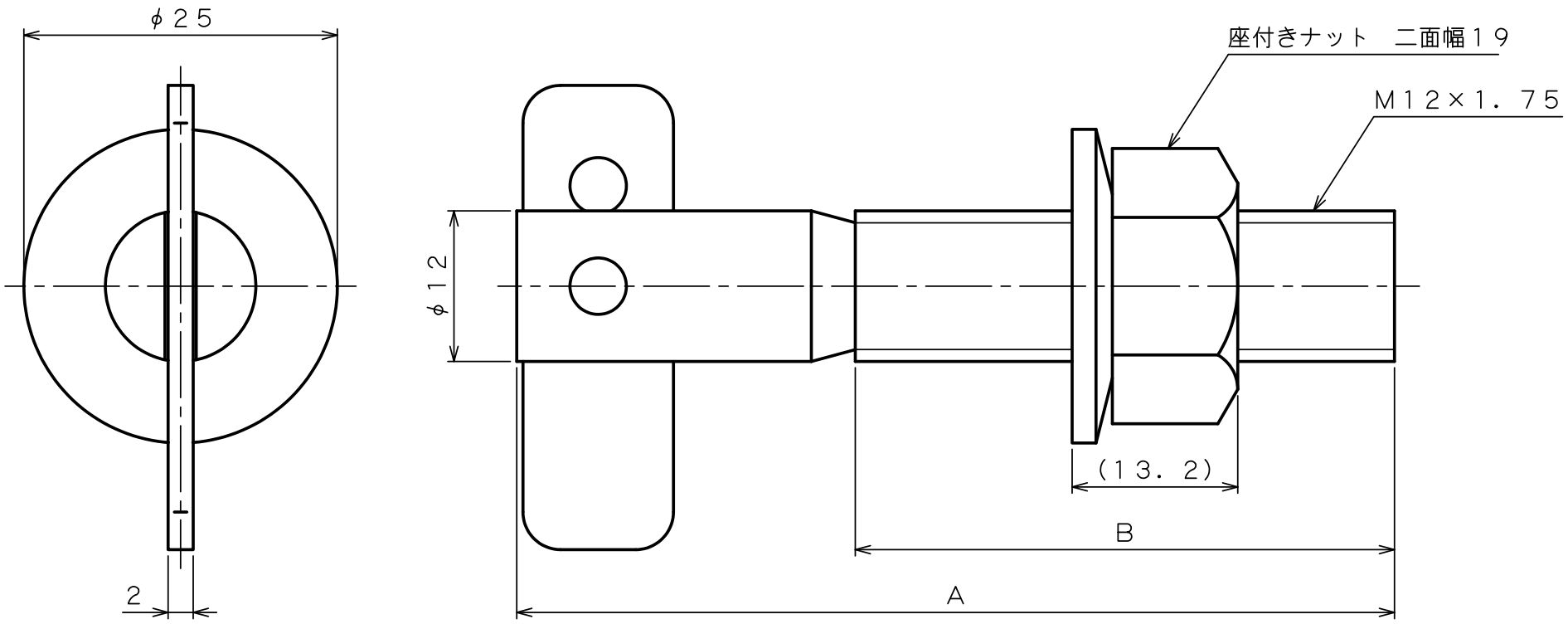

出図
'22.12.12
技術部

表面処理：電気亜鉛めっき三価クロメート処理

作成年月日	' ２２／１２／１２

unikaユニカ株式会社	尺度	承認	検図	作図	名称	図番
	Ｆｒｅｅ	検収 '22.12.12 柳生	検収 '22.12.12 沼田	検収 '22.12.12 千葉	Ｔロック　ＴＬタイプ ＴＬ－１２＊＊（Ｍ１２）	ＴＬＣ－１２００Ｂ