製　品　承　認　図

対象製品

Tロック　TLタイプ

対象品番

TL-630,TL-640,TL-650

unika
ユニカ株式会社

品　番	A	B
TL−630	30	13
TL−640	40	23
TL−650	50	33

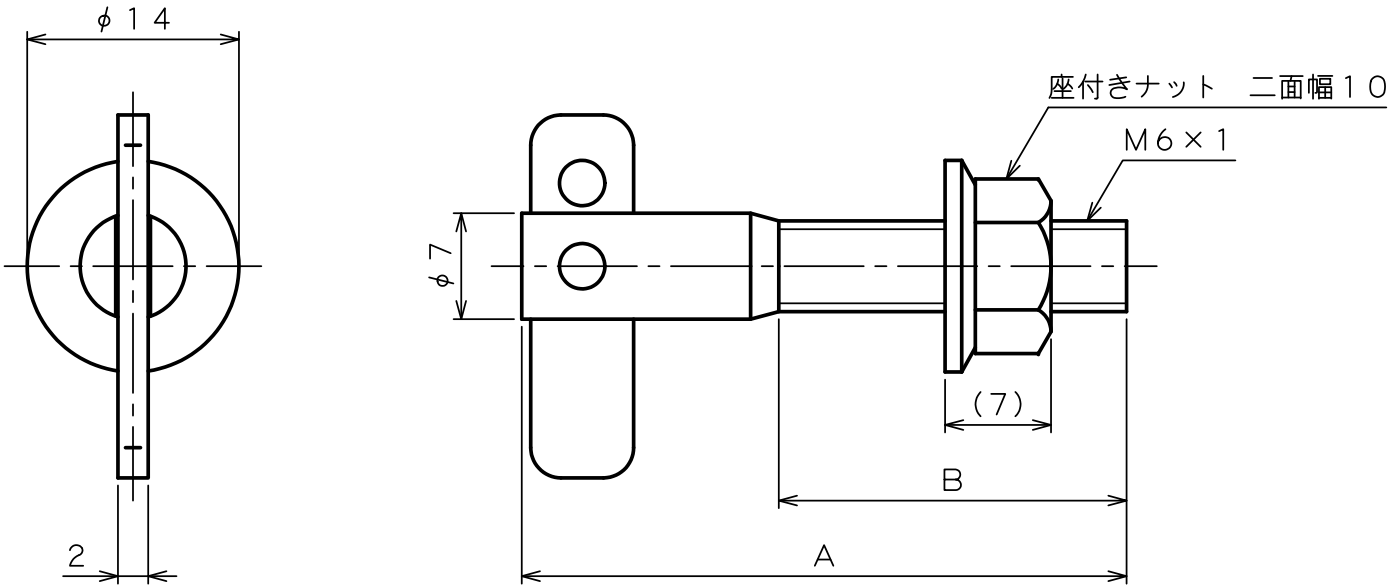

出図
'22.12.12
技術部

表面処理：電気亜鉛めっき三価クロメート処理

作成年月日	' ２２／１２／１２

unikaユニカ株式会社	尺度	承認	検図	作図	名称	図番
	Ｆｒｅｅ	検収 '22.12.12 柳生	検収 '22.12.12 沼田	検収 '22.12.12 千葉	Ｔロック　ＴＬタイプ ＴＬ−６＊＊（Ｍ６）	ＴＬＣ−０６００Ｂ