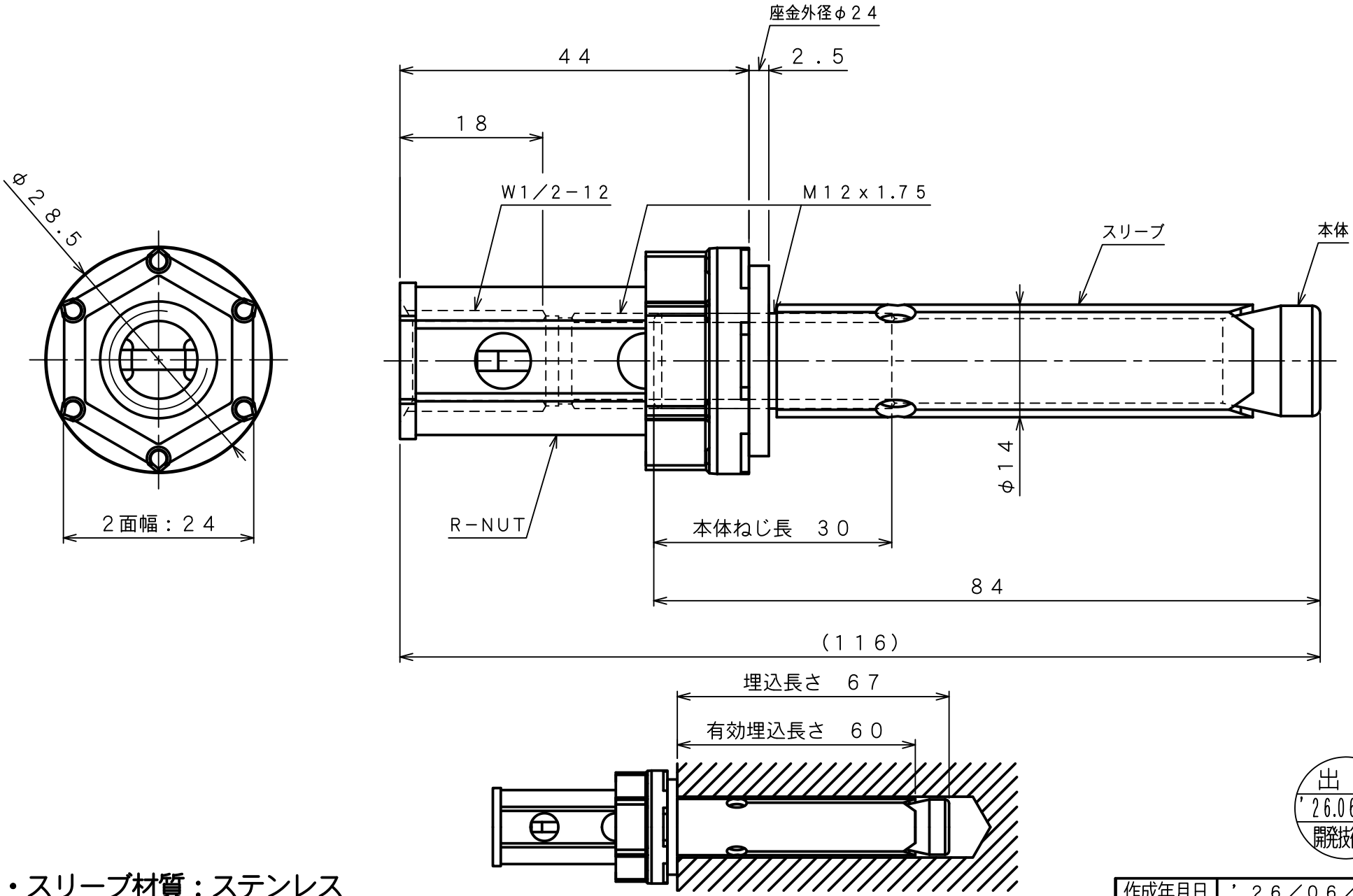

出 図
'26.06.01
開発技術課

本体・スリーブ材質：ステンレス

unikaユニカ株式会社		尺度 Free	承認 検収 '26.06.01 須永	検図 検収 '26.06.01 沼田	作図 検収 '26.06.01 松本	名称 クイックワンTQSRタイプ TQSR－4060	作成年月日 '２６／０６／０１ 図番 TRS－2301A