製　品　承　認　図

対象製品

Tロック　TLSタイプ

対象品番

TLS-840,TLS-850,TLS-860,
TLS-870,TLS-880,TLS-890,
TLS-810

unika
ユニカ株式会社

品　番	A	B
TL-840	40	20
TL-850	50	30
TL-860	60	40
TL-870	70	50
TL-880	80	60
TL-890	90	60
TL-810	100	70

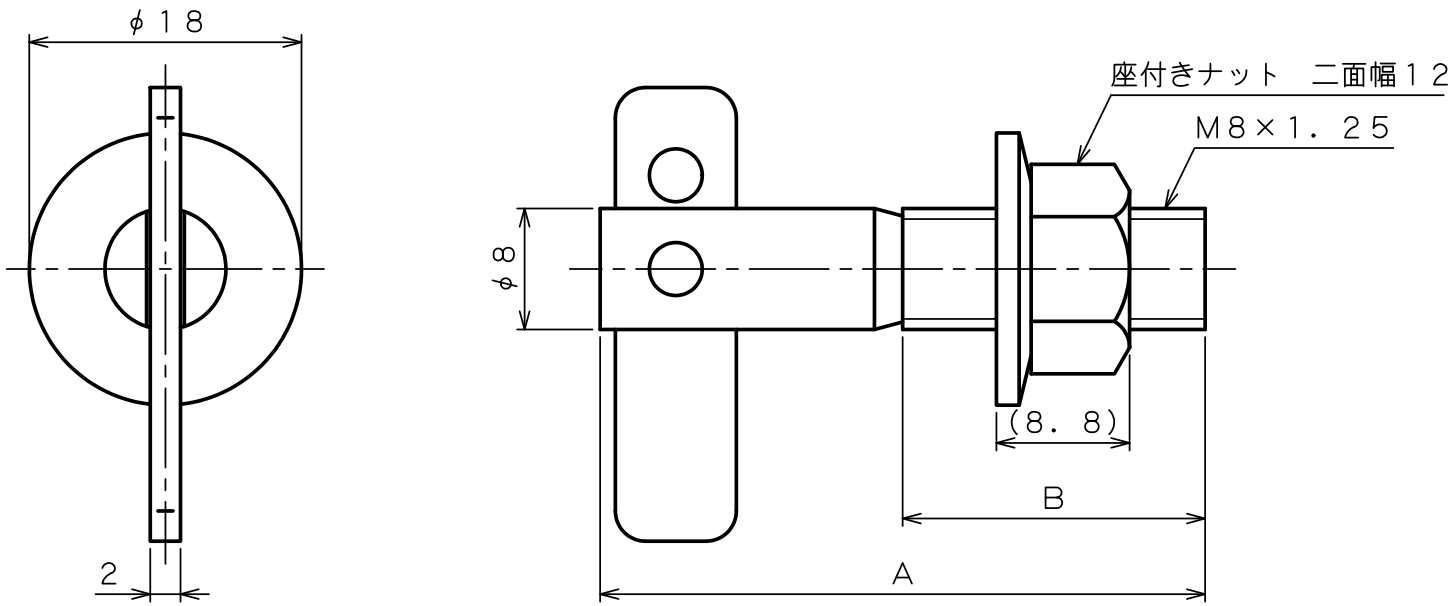

出図
'22.12.12
技術部

材質：ステンレス

作成年月日	' ２２／１２／１２

unikaユニカ株式会社		尺度	承認	検図	作図	名称	図番
		Ｆｒｅｅ	検収 '22.12.12 柳生	検収 '22.12.12 沼田	検収 '22.12.12 千葉	Ｔロック　ＴＬＳタイプ ＴＬＳ－８＊＊（Ｍ８）	ＴＬＳ－０８００Ｂ