製　品　承　認　図

対象製品

ルーティアンカー　Cタイプ

対象品番

C-1212

unika
ユニカ株式会社

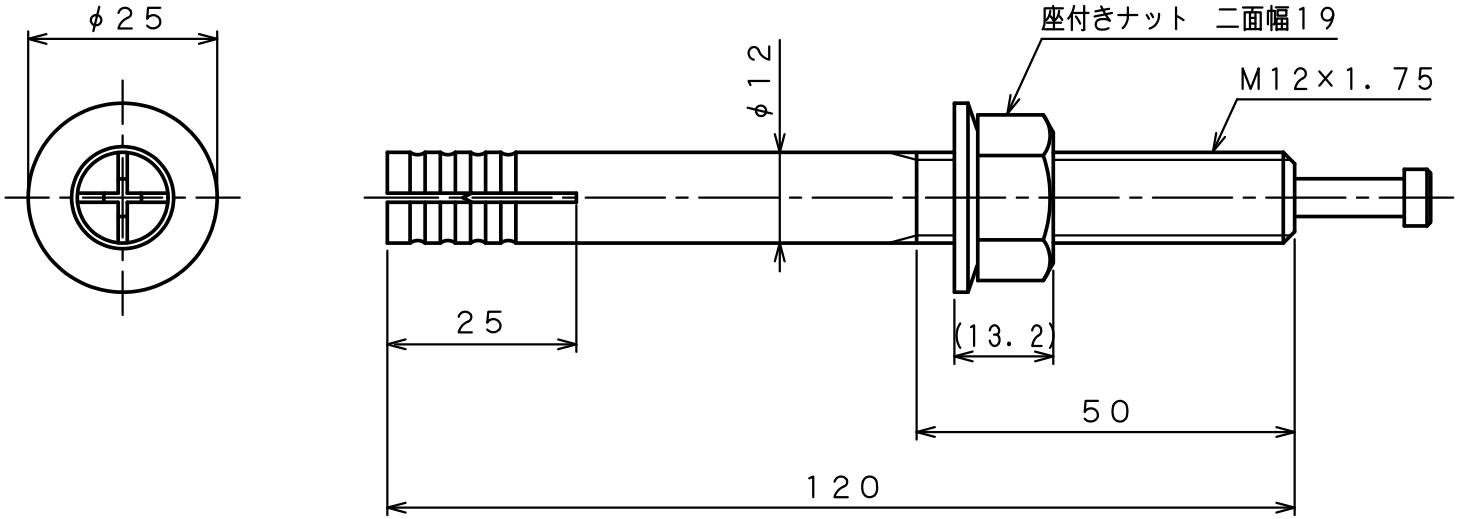

出図
'22.09.05
技術課

表面処理：電気亜鉛めっき三価クロメート処理

作成年月日	' 22／09／05

			承認	検図	作図	名称	図番
unikaユニカ株式会社		尺度 Free	検収 '22.09.05 柳生	検収 '22.09.05 沼田	検収 '22.09.05 川上	ルーティアンカーCタイプ C−1212（三価クロメート）	RAC−5304E